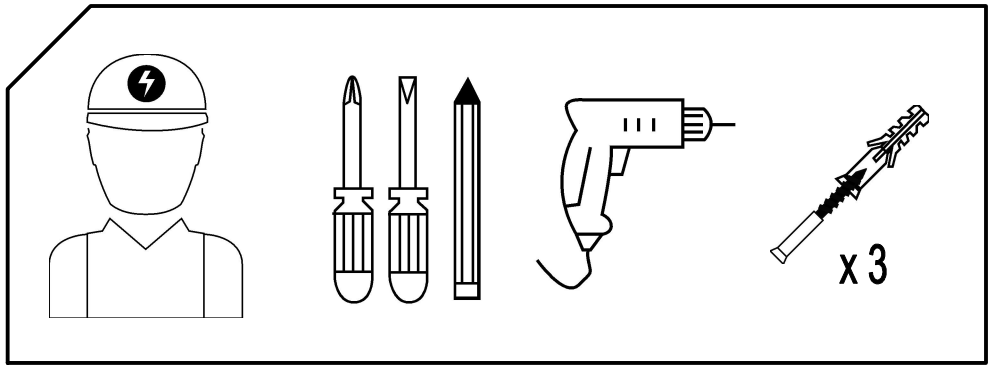

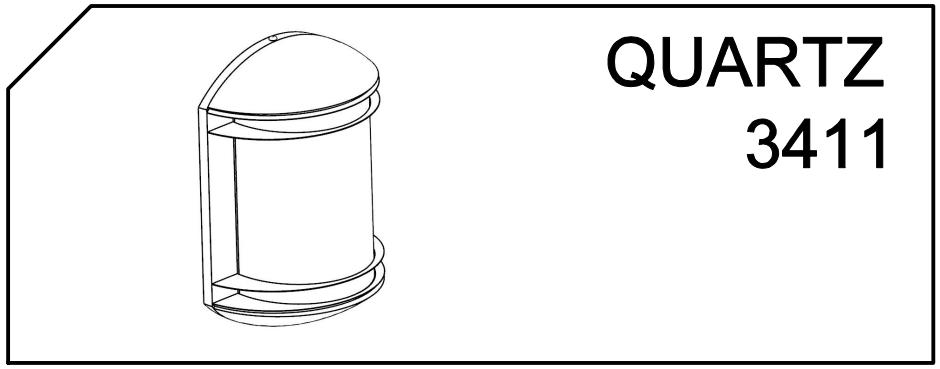

1

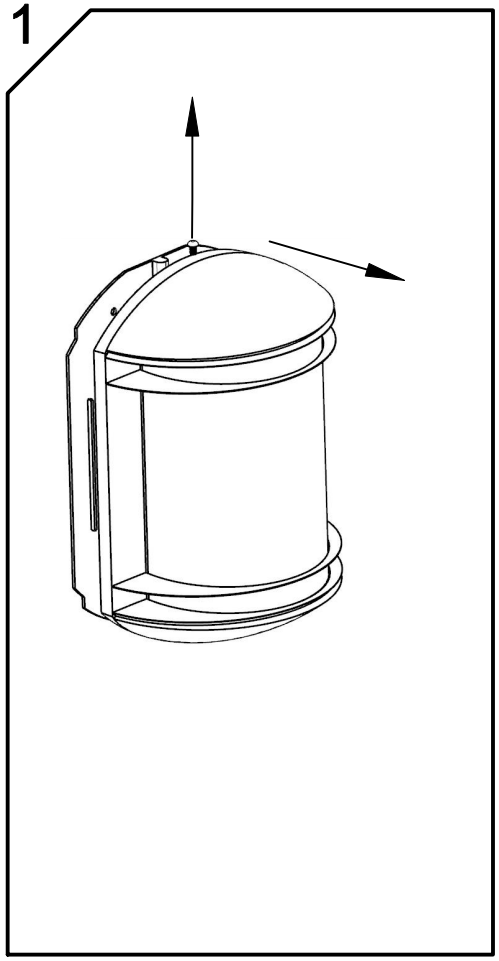

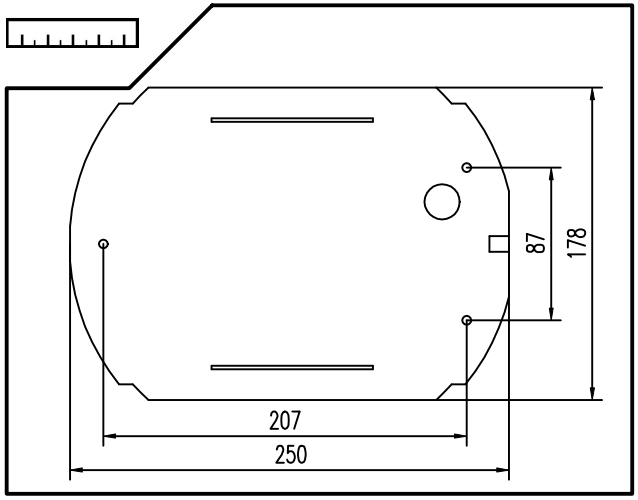

2

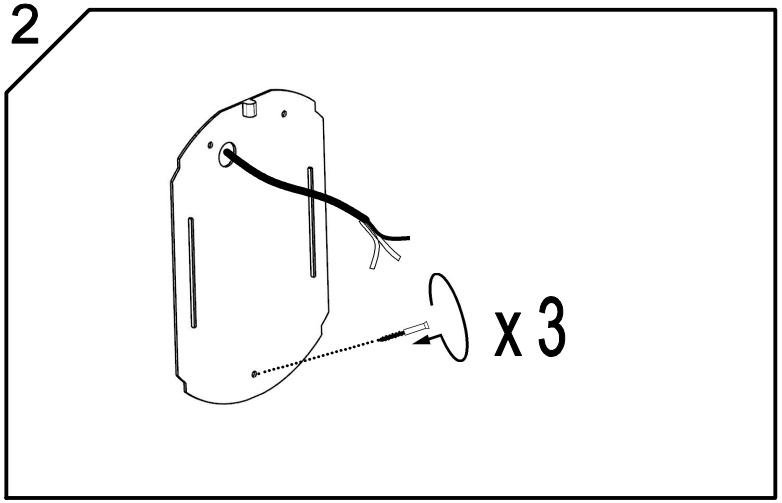

3

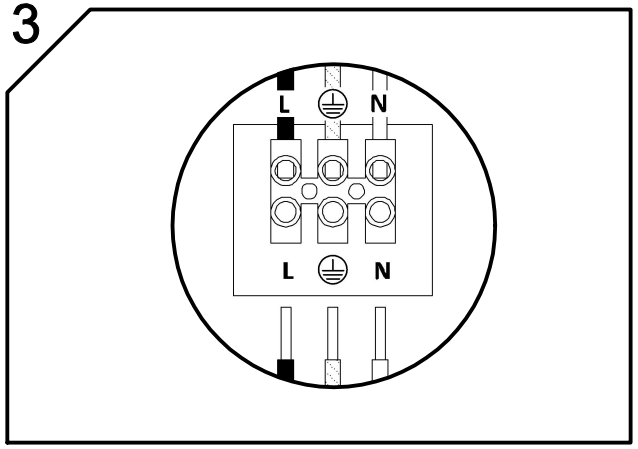
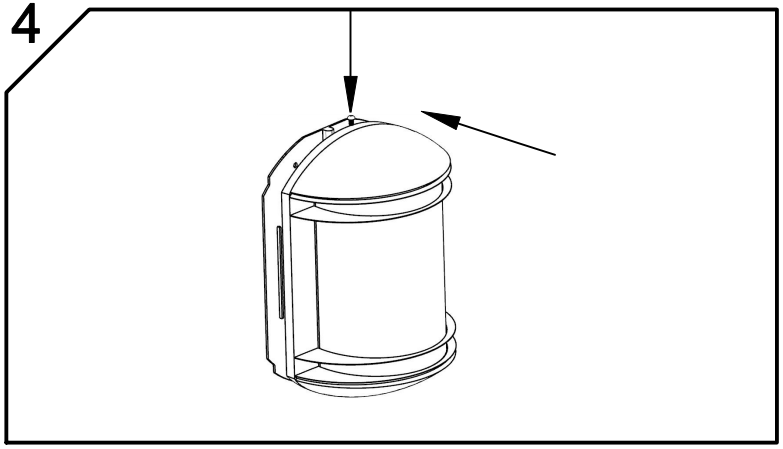
4