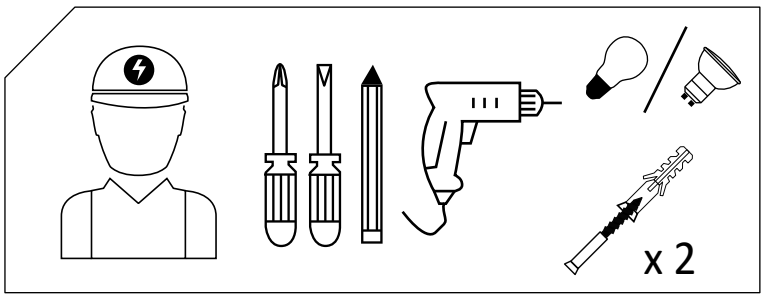
x 2

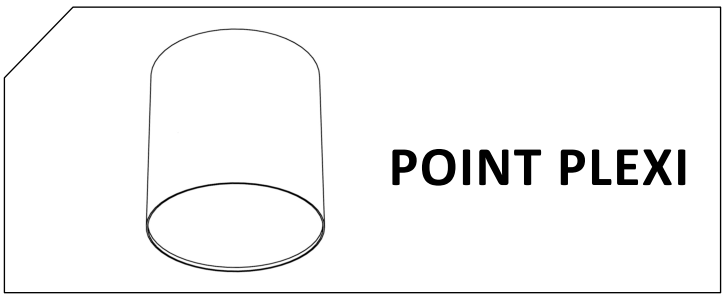
POINT PLEXI

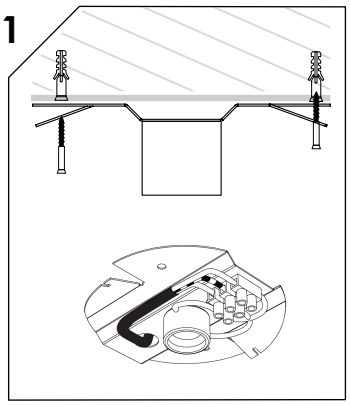
1

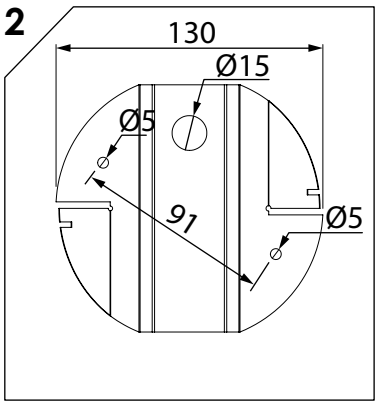
2
130
Ø15
Ø5
91
Ø5

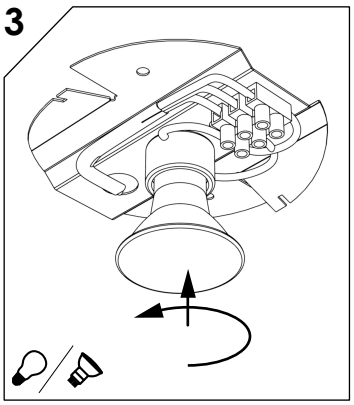
3

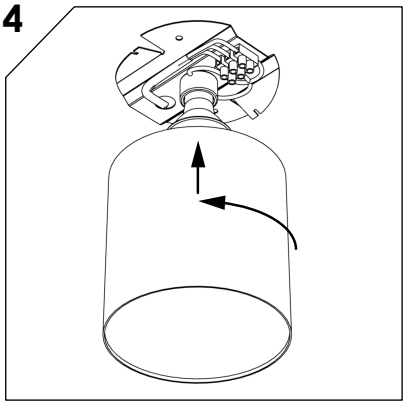
4

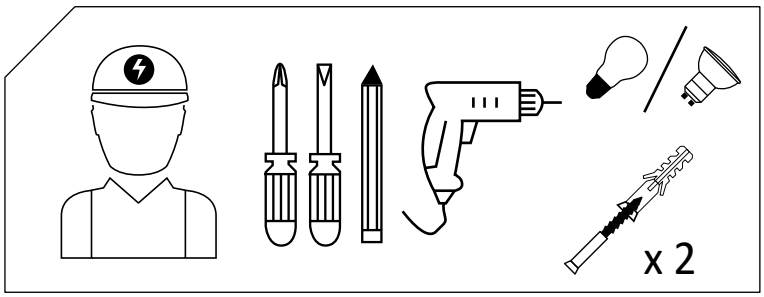
x 2

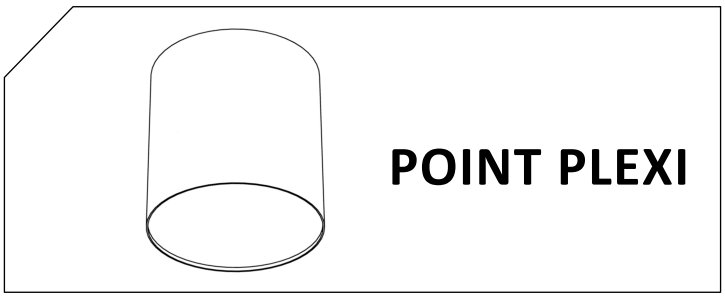
POINT PLEXI

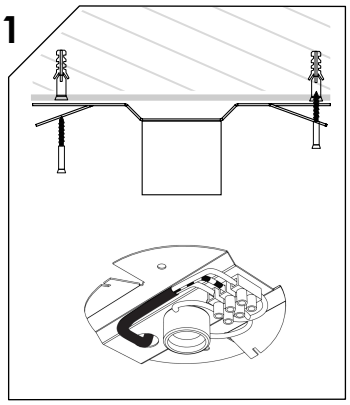
1

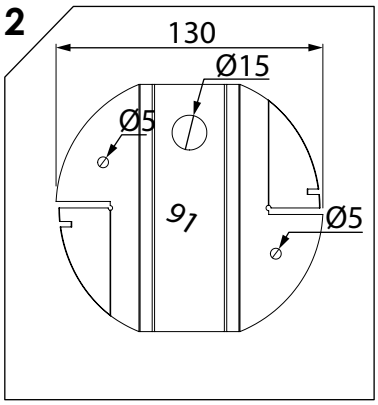
2
130
Ø15
Ø5
91
Ø5

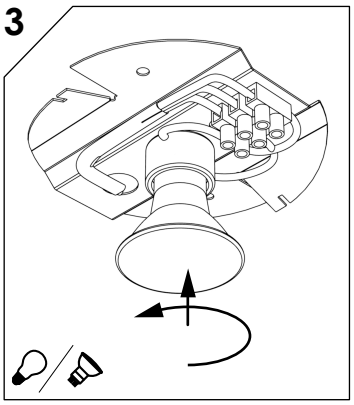
3

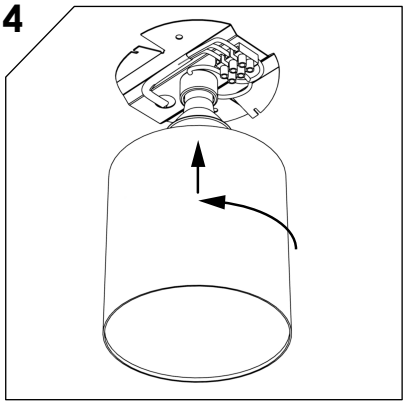
4

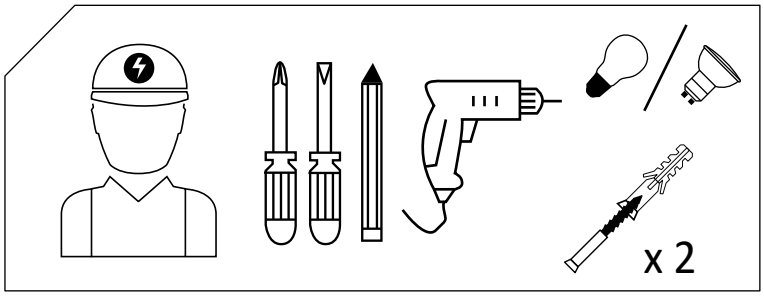
x 2

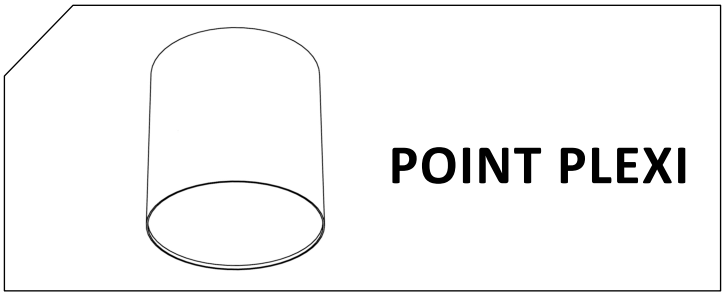
POINT PLEXI

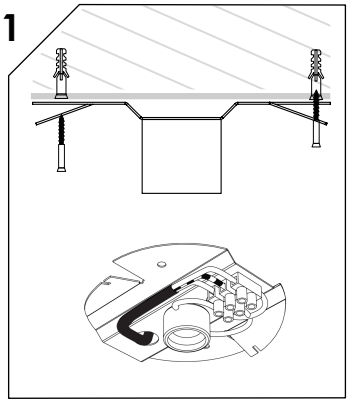
1

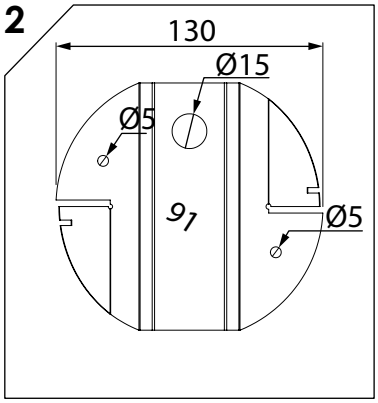
2
130
Ø15
Ø5
91
Ø5

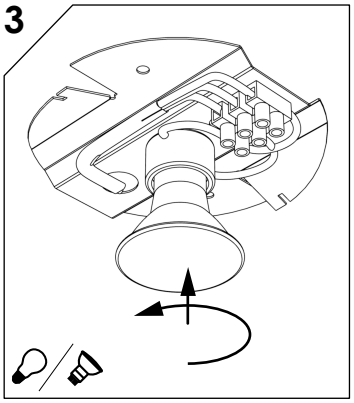
3

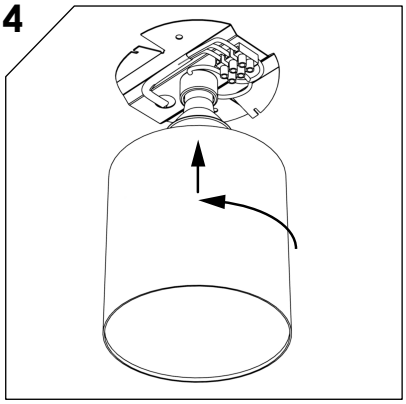
4